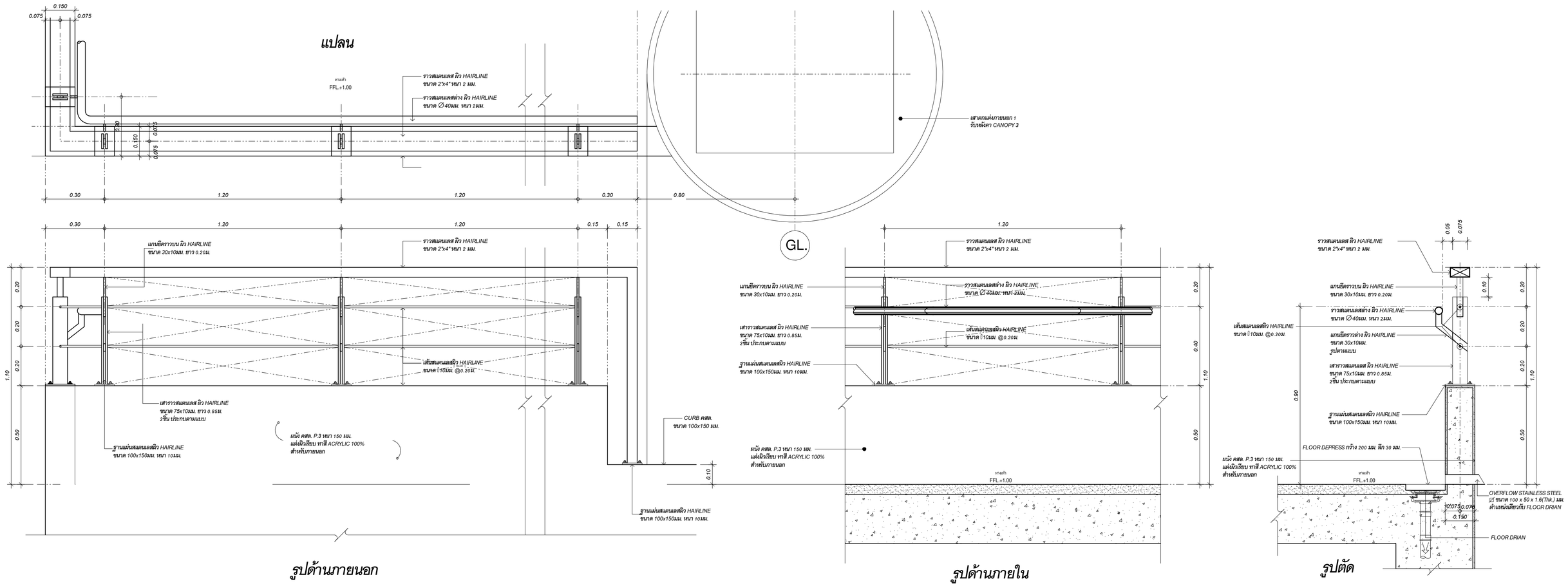

แบบขยายราวกันตก 2 (ทางเท้ารอบอาคารตะวันตก)

มาตราส่วน 1 : 10

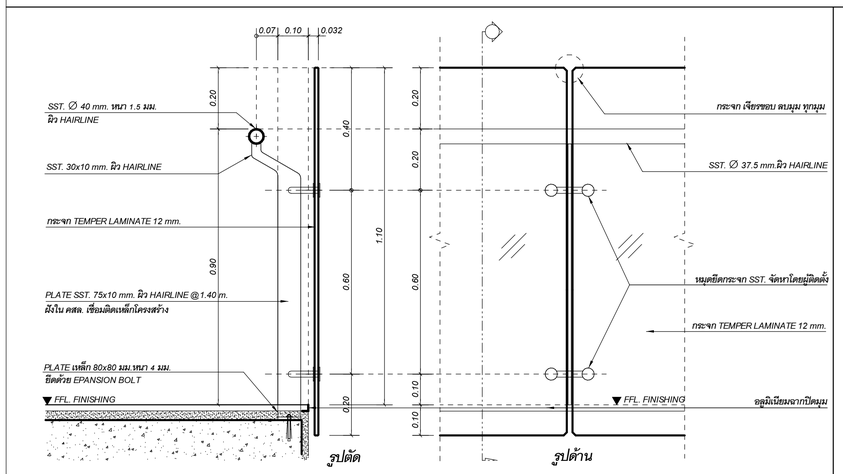

แบบขยายราวกันตก 1

มาตราส่วน 1 : 10

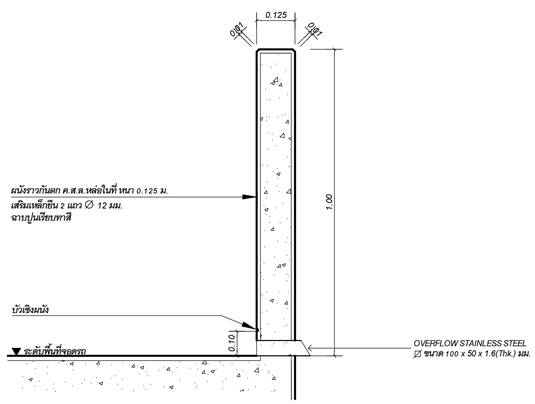

แบบขยายราวกันตก 3 (ที่จอดรถ)

มาตราส่วน 1 : 10

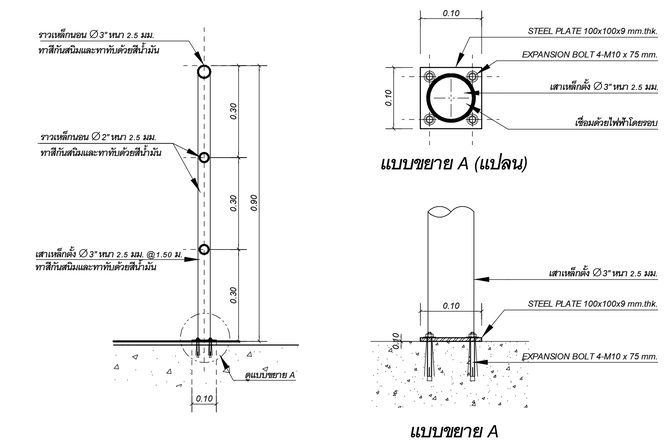

แบบขยายราวกันตก 4 (ราวเหล็กกั้นที่จอดรถ)

มาตราส่วน 1 : 10

เจ้าของโครงการ	ที่ปรึกษาบริหารโครงการ	ผู้ออกแบบ
บริษัท ธนารักษ์พัฒนาสินทรัพย์ จำกัด 120 อาคารธนพิพัฒน์ ศูนย์ราชการเฉลิมพระเกียรติ ๘๐ พรรษา ๕ ธันวาคม ๒๕๕๐ ถนนแจ้งวัฒนะ แขวงทุ่งสองห้อง เขตหลักสี่ กรุงเทพมหานคร 10210	บริษัท ทีม คอนซัลติ้งอินจินีเยริ่งแอนด์แมเนจเมนท์ จำกัด (มหาชน) บริษัท เอทีที คอนซัลแตนท์ จำกัด บริษัท ทีม เอสดีว จำกัด เลขที่ 151 ถนนบวรนิเวศ แขวง บวรนิเวศ เขตป้อมปราบฯ กรุงเทพฯ 10230 TEL. 0-2509-9000 FAX.0-29509-9090	บริษัท TEAM GROUP GOVERNMENT CENTER DESIGN TEAM เลขที่ 4 ซอยอรัชดาเบิกใจ 64 ถนนรัชดาเบิกใจ แขวง วงศ์สว่าง เขตบางซื่อ กรุงเทพฯ 10800 TEL. 0-2922-3435 FAX. 0-2922-3433

ผู้จัดการโครงการ		
ธีรยุทธ์ หงส์สวัสดิ์		ว-สถ 491
รองผู้จัดการโครงการ		
นิตรชัย ธีระวงษ์ไพโรจน์		ว-สถ 556
จักรพงษ์ มณีปันดี		ว-สน. 13
เลิศฤทธิ์ นิติไชโย		ว-กส. 18
ชนินทร พุตอำพร		วท. 1935
เกชา ธีระโกเมน		วก.500,วส.56

สถาปนิก		
นิตรชัย ธีระวงษ์ไพโรจน์		ว-สถ. 556
กฤษฎา พนิตโกศล		ส-สถ 1598
ธานินทร์ แสงสร้อย		ส-สถ 2747
วรชาติ นิลสำราญจิต		ส-สถ 3209
สุภัคชัทิจ ชัศวเมฬี		ส-สถ 3366
ศุภฤกษ์ บรพงษ์		ภ-สถ 15242
รักษิณา นวมไพโรจน์		ภ-สถ 19909
งานตกแต่งภายในและครุภัณฑ์		
จักรพงษ์ มณีปันดี		ว-สน 13
ศิริกันธา ชุ่มเชยกลิ่น		
เกรียงยศ จรญศรีสวัสดิ์		ภ-สน 1465

วิศวกรโครงสร้าง		
น.อ. ขาญชัย จันทรรัตน์		วย.1108
สุรพงศ์ ศิริวิชยกุล		วย. 1209
โชคชัย ชัดชจร		สย.4522
ดร.ปิยวัชร ชัยเสรี		สย.7227
นพดล จิ่งงาม		สย.9021
ภูมิสถาปนิก		
เลิศฤทธิ์ นิติไชโย		ว-กส. 18
เอกสิทธิ์ อรุณวงศ์ ณ อยุธยา		ส-ภส. 6
ภาวิณี โพธานุรักษ์		ส-ภส. 85
พุฒิชัย โรจน์ทวีพิทักษ์		ภ-ภส. 8
ธนเศวร แพรวันติลก		ภ-ภส. 580

วิศวกรงานระบบไฟฟ้า		
เจริญชัย เลิศมนกิจ		วฟก.1100
สุวิชญาณ์ เมธมโนรมย์		วฟก.1093
วิศวกรงานระบบสื่อสาร		
วิเศรษฐ์ อังสุรัตนโกมล		วฟก.1129
วิศวกรงานระบบเครื่องกล		
สมจินต์ ติสวัสดิ์		วก.941
งานถนนและระบบระบายน้ำภายนอกอาคาร		
อุดม หงษ์ประธานทร		สย.7267
อรรถวุฒิ กองสาสนะ		ภย.22322
งานออกแบบแสงสว่าง		
ดร. วรรณภา พิมพ์วีริยะกุล		ภสถ. 2956

วิศวกรงานระบบสุขาภิบาล		
ไวทูร เมธมโนรมย์		สส.106
งานอนุรักษ์พลังงาน		
สรัญญา รัตนบัณฑิตสกุล		สก.3173
วิศวกรงานระบบความปลอดภัยและป้องกันอัคคีภัย		
อรรณพ กิ่งชจี		วก.900
ผู้ตรวจสอบงานโครงสร้าง		
ผู้เชี่ยวชาญงานประหยัดพลังงานและอาคารเขียว		
ผศ.ดร.ชนิกานต์ ยิ่มประยูร		
อนุชิต พึ่งกล่อม		
ธานินทร์ แสงสร้อย		ส-สถ 2747

ชื่อโครงการ :

โครงการพัฒนาพื้นที่ส่วนขยาย

ศูนย์ราชการเฉลิมพระเกียรติ ๘๐ พรรษา ๕ ธันวาคม ๒๕๕๐ พื้นที่โซน C ศูนย์ราชการโซน C อาคารทิศตะวันตก (W)

REVISION

NO.	DATE	DESCRIPTION	BY
0	01/04/64	FOR BIDDING	GCDT

ชื่อแบบ :

แบบขยายราวกันตก

เขียนโดย : Author	
ตรวจสอบโดย : Checker	วันที่ : 01/04/64
อนุมัติโดย : Approver	มาตราส่วน : 1 : 10

เลขที่แบบ :

GCC-C-W-AR-15-0002

SIZE : A1 - 84 x 59.4 mm.

ALL PRINTS SPECIFICATION AND THEIR COPY RIGHT ARE THE PROPERTIES OF GOVERNMENT CENTER DESIGN TEAM AND MUST NOT BE COPIED OR REPRODUCED WITHOUT WRITTEN PERMISSION FROM GOVERNMENT CENTER DESIGN TEAM